Technický list

Vlastnosti produktu

Konvektomat elektrický nástřik dotykový barevný automatické mytí levé dveře 5x GN 1/1 400 V / 3N

Model	Sap kód	00038581
MPDN 0511 ELAM	Skupina artiklů	Konvektomaty



- Typ vývinu páry: Nástřik
- Počet GN / EN zařízení: 5
- Velikost GN / EN zařízení [mm]: GN 1/1, EN 600x400
- Hloubka GN zařízení [mm]: 65
- Typ ovládání: Dotykové
- Velikost displeje: 7“
- Řízení vlhkosti: Ano, nepřímé měření
- Delta T tepelná úprava: Ano
- Více úrovňové vaření: Program zásuvů - řízení tepelné úpravy pro každý pokrm zvlášť
- Konstrukce dveří: Odvětrávané bezpečnostní dvojité sklo, rozebiratelné pro snadné čištění

Sap kód	00038581	**Typ vývinu páry**	Nástřik
Šířka netto [mm]	907	**Počet GN / EN zařízení**	5
Hloubka netto [mm]	752	**Velikost GN / EN zařízení [mm]**	GN 1/1, EN 600x400
Výška netto [mm]	643	**Hloubka GN zařízení [mm]**	65
Hmotnost netto [kg]	65.00	**Typ ovládání**	Dotykové
Příkon elektrický [kW]	6.300	**Velikost displeje**	7“
Napájení	400 V / 3N - 50 Hz		

RM GASTRO, s.r.o.,
Třída Čs. armády 816,
391 81 Veselí nad Lužnicí 1, ID:49825062

Technický list

Technický výkres

Konvektomat elektrický nástřik dotykový barevný automatické mytí levé dveře 5x GN 1/1 400 V / 3N		
Model	**Sap kód**	00038581
MPDN 0511 ELAM	**Skupina artiklů**	Konvektomaty

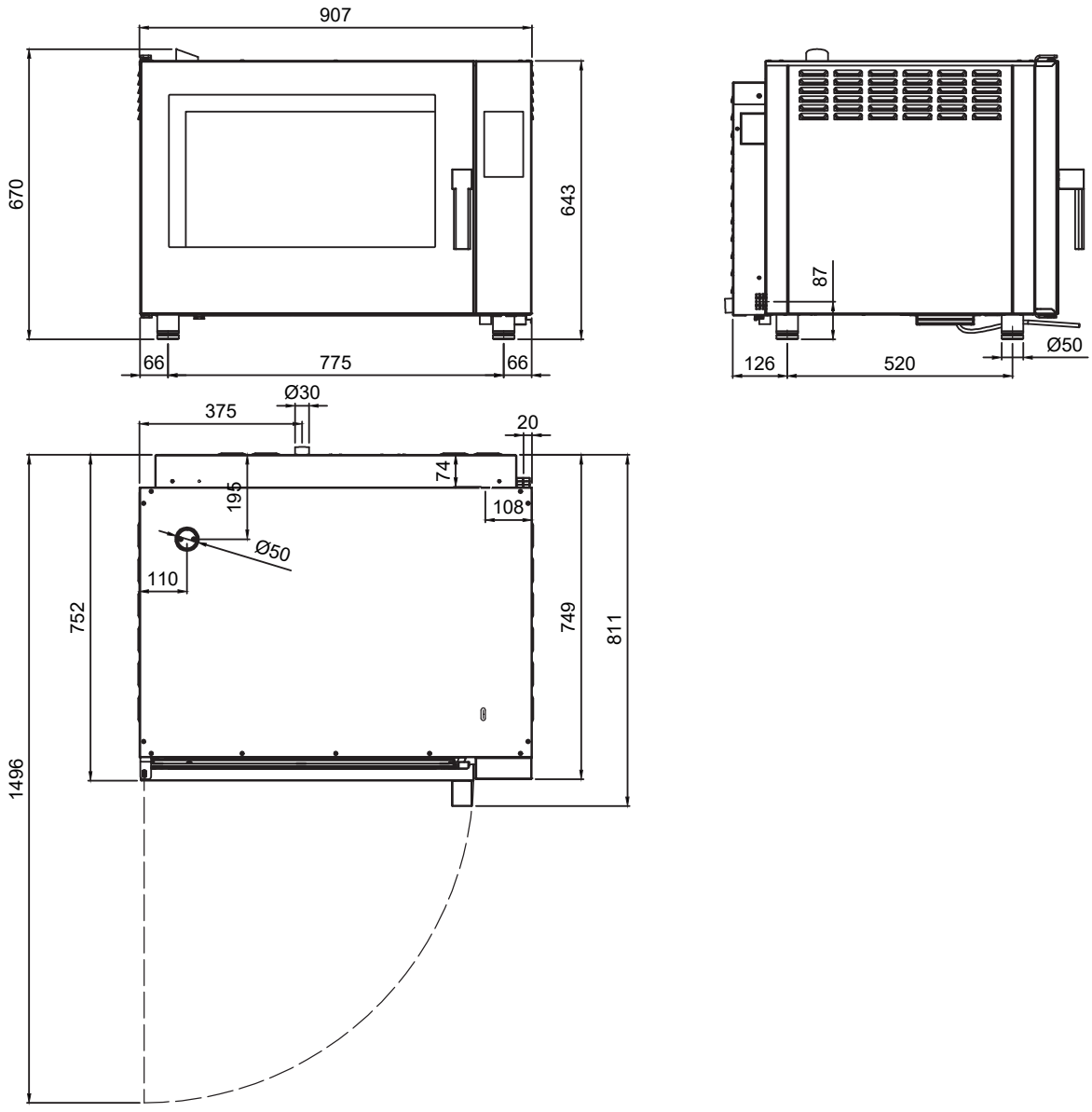

RM GASTRO, s.r.o.,
Třída Čs. armády 816,
391 81 Veselí nad Lužnicí 1, ID:49825062

Technický list

Výhody produktu

Konvektomat elektrický nástřik dotykový barevný automatické mytí levé dveře 5x GN 1/1 400 V / 3N

Model	Sap kód	00038581
MPDN 0511 ELAM	Skupina artiklů	Konvektomaty

1 Systém rychlé ventilace komory
rychlé odvětrání pachů
– úspora času a nákladů

2 Dvojité prosklené větrací dveře (panely lze otevřít)
snadné čištění a mytí
– usnadnění lidské práce a síly - spokojenější personál

3 Osvětlení varné komory LED
přehled uvnitř konvektomatu
– úspora času a nákladů, když neotevíráme konvektomat, neuniká horký vzduch

4 Varná komora AISI 304 s vyklenutými rohy
snadné čištění a mytí
– usnadnění lidské práce a síly - spokojenější personál

5 Výškově nastavitelné nožičky
variabilita provozu
– možnost nastavení výšky

6 Ovládání pomocí přehledného displeje
jednoduchost
– úspora času; usnadnění lidské práce a síly - spokojenější personál

7 Vozík
vaří a manipuluje se až s 20 GN najednou
– nízké náklady na provoz, úspora času i nákladů

8 Přednastavené programy vaření
možnost ovládání 9 fází vaření pro každou z nich
– úspora času a nákladů

9 Režim vaření „One Touch“
okamžité spuštění cyklu vaření „jedním dotykem programu“
– úspora času a nákladů

10 Easy service
možnost vaření různých pokrmů v jednom čase
– úspora času a nákladů

11 Super Steam
možnost nastavení 2 úrovní vlhkosti
– chutné vyvážené pokrmy

12 Funkce Hold
možnost udržování teploty pokrmů, okamžité podávání
– úspora času a nákladů

13 Regenerační funkce
regenerace pokrmů
– chutné a hodnotnější jídlo, pěkný vzhled pokrmu,

14 Rack control
možnost podávání všech pokrmů v jeden čas na jednom místě
– úspora času a nákladů

RM GASTRO, s.r.o.,
Třída Čs. armády 816,
391 81 Veselí nad Lužnicí 1, ID:49825062

Technický list

Technické parametry

Konvektomat elektrický nástřik dotykový barevný automatické mytí levé dveře 5x GN 1/1 400 V / 3N

Model	Sap kód	00038581
MPDN 0511 ELAM	Skupina artiklů	Konvektomaty

1. **Sap kód:**
   00038581
2. **Šířka netto [mm]:**
   907
3. **Hloubka netto [mm]:**
   752
4. **Výška netto [mm]:**
   643
5. **Hmotnost netto [kg]:**
   65.00
6. **Šířka brutto [mm]:**
   940
7. **Hloubka brutto [mm]:**
   900
8. **Výška brutto [mm]:**
   698
9. **Hmotnost brutto [kg]:**
   75.00
10. **Typ spotřebiče:**
    Elektrické zařízení
11. **Příkon elektrický [kW]:**
    6.300
12. **Napájení:**
    400 V / 3N - 50 Hz
13. **Materiál:**
    AISI 304
14. **Vnější barva zařízení:**
    Nerezové
15. **Nastavitelné nožičky:**
    Ano
16. **Řízení vlhkosti:**
    Ano, nepřímé měření
17. **Stohovatelnost:**
    Ano
18. **Typ ovládání:**
    Dotykové
19. **Doplňující informace:**
    možnost reverzního otevírání dveří – klika na pravé straně (nutné specifikovat při objednávce)
20. **Typ vývinu páry:**
    Nástřik
21. **Komínek pro odtah vlhkosti:**
    Ano
22. **Velikost displeje:**
    7“
23. **Delta T tepelná úprava:**
    Ano
24. **Sjednocené dokončení pokrmů EasyService:**
    Ano
25. **Vaření přes noc:**
    Ano
26. **Mycí systém:**
    otevřený
27. **Typ mycího prostředku:**
    Tekutý mycí detergent + oplach vodou
41. **Vnitřní osvětlení:**
    Ano

RM GASTRO, s.r.o.,
Třída Čs. armády 816,
391 81 Veselí nad Lužnicí 1, ID:49825062

Technický list

Technické parametry

Konvektomat elektrický nástřik dotykový barevný automatické mytí levé dveře 5x GN 1/1 400 V / 3N

Model	Sap kód	00038581
MPDN 0511 ELAM	Skupina artiklů	Konvektomaty

28. **Více úrovňové vaření:**
Program zásuvů - řízení tepelné úpravy pro každý pokrm zvlášť

29. **Nízkoteplotní tepelná úprava:**
od 50 °C

30. **Zastavení ventilátoru:**
Přerušení chodu při otevření dveří, nebrzděný

31. **Typ osvětlení:**
LED osvětlení ve dveřích, na jedné straně

32. **Materiál a tvar komory:**
AISI 304, se zaoblenými rohy pro snadné čištění

33. **Reverzibilní ventilátor:**
Ano

34. **Funkce udržovací skříně:**
Ano

35. **Standardní výbava k zařízení:**
1-bodová sonda

36. **Materiál tělesa:**
Incoloy

37. **Sonda:**
Ano

38. **Sprcha:**
Ruční (volitelná)

39. **Rozteč mezi zásuvy [mm]:**
74

40. **Funkce uzení:**
Ano

42. **Nízkoteplotní tepelná úprava:**
Ano

43. **Počet rychlostí ventilátoru:**
3

44. **Počet programů:**
1000

45. **USB port:**
Ano, pro nahrání receptů a aktualizaci firmware

46. **Konstrukce dveří:**
Odvětrávané bezpečnostní dvojité sklo, rozebiratelné pro snadné čištění

47. **Počet přednastavených programů:**
100

48. **Počet kroků receptu:**
9

49. **Minimální teplota zařízení [°C]:**
50

50. **Maximální teplota zařízení [°C]:**
300

51. **Typ ohřevu zařízení:**
Kombinace páry a horkého vzduchu

52. **HACCP:**
Ano

53. **Počet GN / EN zařízení:**
5

54. **Velikost GN / EN zařízení [mm]:**
GN 1/1, EN 600x400

RM GASTRO, s.r.o.,
Třída Čs. armády 816,
391 81 Veselí nad Lužnicí 1, ID:49825062

Technický list

Technické parametry

Konvektomat elektrický nástřik dotykový barevný automatické mytí levé dveře 5x GN 1/1 400 V / 3N		
Model	**Sap kód**	00038581
MPDN 0511 ELAM	**Skupina artiklů**	Konvektomaty

55. Hloubka GN zařízení [mm]:
65

56. Průřez vodičů CU [mm²]:
1

57. Jmenovitý průměr potrubí:
DN 50

58. Přípojka na vodu:
3/4“

RM GASTRO, s.r.o.,
Třída Čs. armády 816,
391 81 Veselí nad Lužnicí 1, ID:49825062